パークトイレ[縦/３連]（1/2）　ＳＥ－ＳＬＸ－Ａ９８８（ＳＬＸ－Ｂ５Ｃ１Ａ９－Ｅ）

平面図

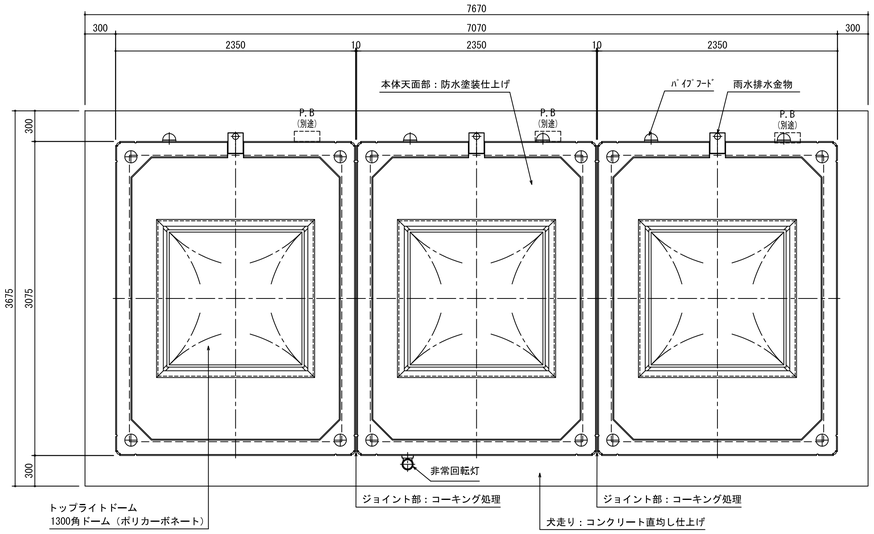

配置図

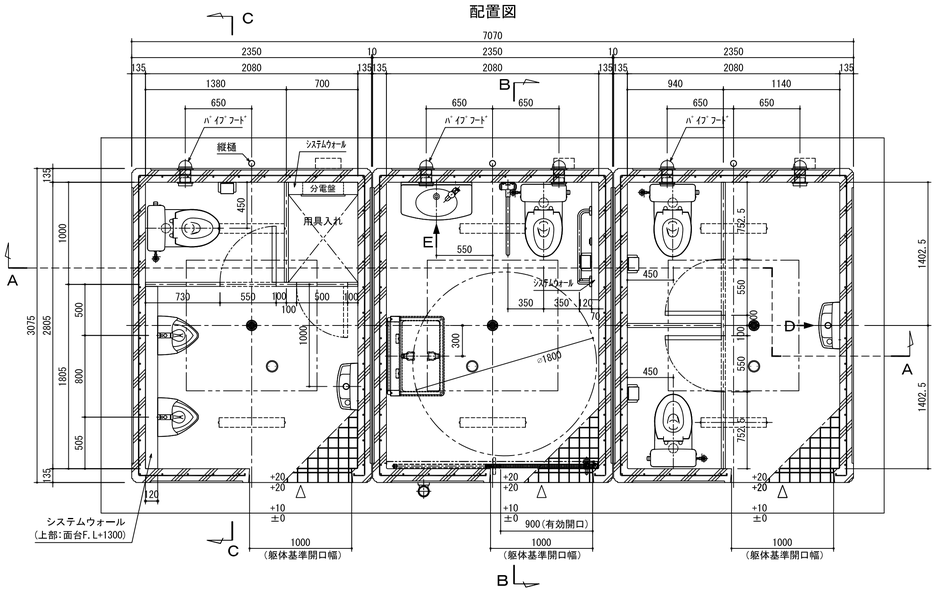

正面図

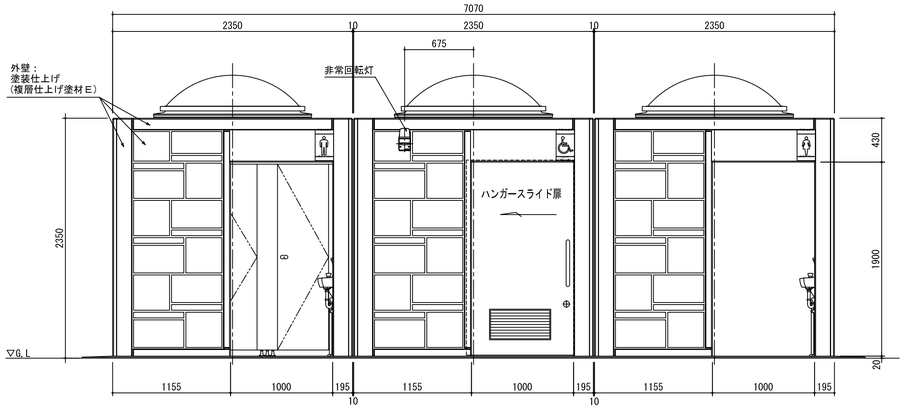

側面図

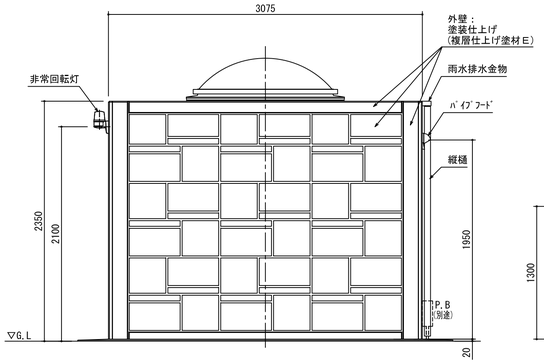

C 矢視図

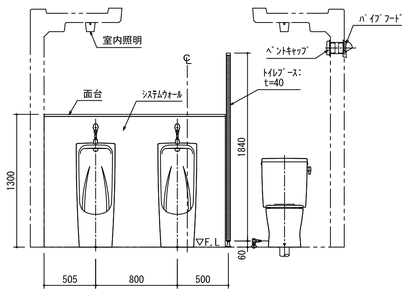

D 矢視図

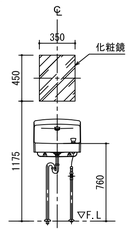

E 矢視図

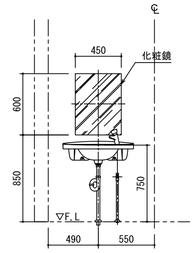

背面図

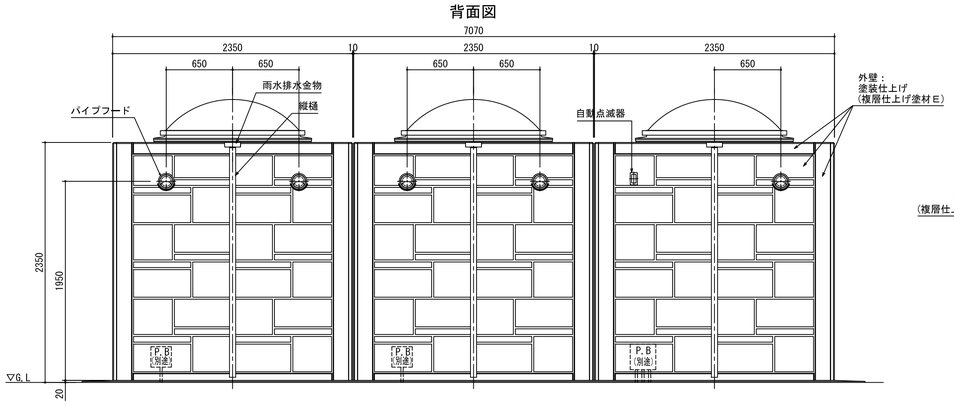

A－A 断面図

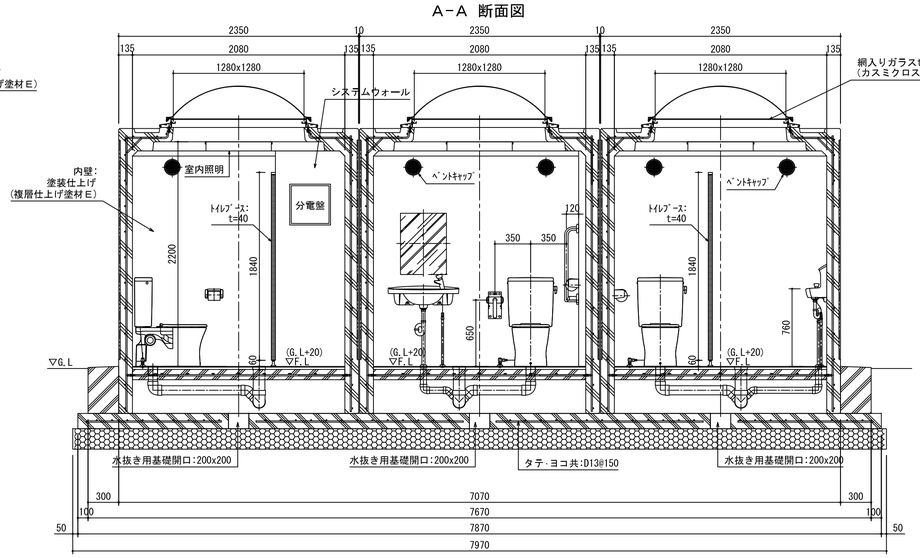

B－B 断面図

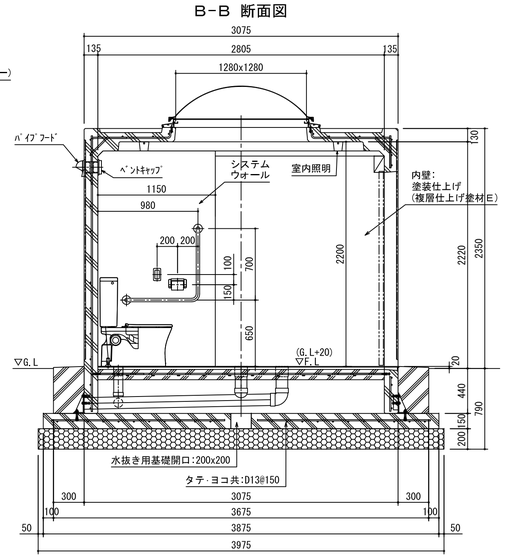

■仕様

部位	項目	仕様	員数
外装	本体	鉄筋コンクリート	—
	外装	塗装仕上げ（複層仕上げ塗材Ｅ） *屋根面/防水塗装仕上げ、色:グレー	—
	トップライトドーム	ポリカーボネート樹脂:1300角ドーム（乳白色） *t=6.8 網入り型板ガラス（カスミヒシワイヤ）	3
	ピクトサイン	アルミ複合板 180x300（耐候性粘着シート＋UVフィルム貼り）	3
	換気材	パイプフード（アルミ、ガラリ・防虫網・水切り付）色:シルバー ベントキャップ（アルミ、ガラリ付）色:シルバー	5
	ハンガースライド扉	表面材:化粧鋼板/色:アイボリー、アルミ換気ガラリ付き 使用表示錠、非常解錠装置付き	1
	雨水排水部材	雨水排水金物:ステンレスボックス加工 縦樋:硬質塩化ビニル樹脂	3
内装	内壁	塗装仕上げ（複層仕上げ塗材Ｅ）、色:アイボリー	—
	床	100角ノンスリップタイル貼り	—
	室内照明	LED照明器具	6
	トイレブース	表面材:ポリエステル化粧合板/色:アイボリー　t=40 *用具入れは鍵付き	—
	システムウォール	軽量鉄骨、下地ボード、メラミン化粧板張り/色:アイボリー ステンレス巾木付	—
	面台	MDF芯材（t=20）、表面材:メラミン化粧板/色:アイボリー	—

部位	項目	仕様	員数
衛生設備	腰掛式便器	タンク密結形防露便器:CS597BS(TOTO) 防露式密結形蓋固定式ロータンク:SH596BAYR(TOTO)	4
	小便器	床置小便器:UFH507CR(TOTO) フラッシュバルブ:TG600PN(TOTO)	2
	手洗器	コンパクト手洗器:LSK870BS、オートストップ水栓(TOTO)	2
	大型手洗器	カウンター一体型洗面器:L270D(TOTO) オートストップ水栓:TL19AR(TOTO)	1

部位	項目	仕様	員数
アクセサリー	紙巻器	YH50（TOTO）	4
	化粧鏡(女子用)	盗難防止形耐蝕鏡:YM3545FE(TOTO)	1
	化粧鏡(多目的用)	盗難防止形耐蝕鏡:YM4560FE(TOTO)	1
	ベビーシート	YKA25R(TOTO)	1

部位	項目	仕様	員数
多目的器具	固定式手摺(L型)	T 112CL10 樹脂被覆「SUS304」(TOTO)	1
	可動式手摺(はね上げ式)	T 112H7　樹脂被覆「SUS304」(TOTO)	1

●特記事項
- 外壁の塗装色は、協議の上決定とする。
- 化粧鏡は、多目的及び女子トイレに設置とする。
- 本図トイレ躯体外の給排水及び電気設備に関しては、別途協議の上決定とする。
- トイレ本体の鉄筋コンクリート躯体は、鋼製型枠による躯体一体成型品とする。
- 本製品は、プレキャスト鉄筋コンクリート製品（JIS A 5372）の認定を受けたＪＩＳ工場の品質管理の下、製造された製品とする。
- 本製品は、（一社）日本公園施設業協会の公園施設団体賠償責任保険に加入した製品とする。
- 製品は（株）三英、型番：ＰＳ１－００６２と同等品以上とする。
- 本製品の設計図面の変更、模倣を禁止いたします。

パークトイレ SLX-B5C1A9-E	PS1-0062-1	S=1/30	A1

パークトイレ[縦/３連] (2/2)　ＳＥ－ＳＬＸ－Ａ９８８（ＳＬＸ－Ｂ５Ｃ１Ａ９－Ｅ）

「排水」系統参考図

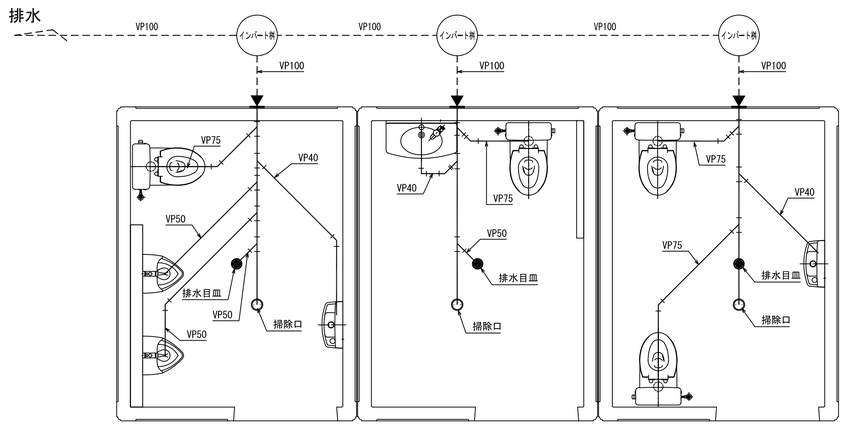

▲印:配管 接続部

「給水」系統参考図

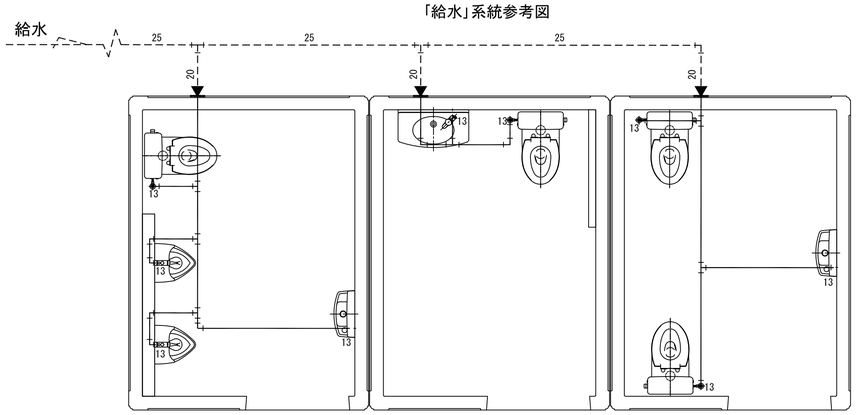

▲印:配管 接続部

「電気」系統参考図

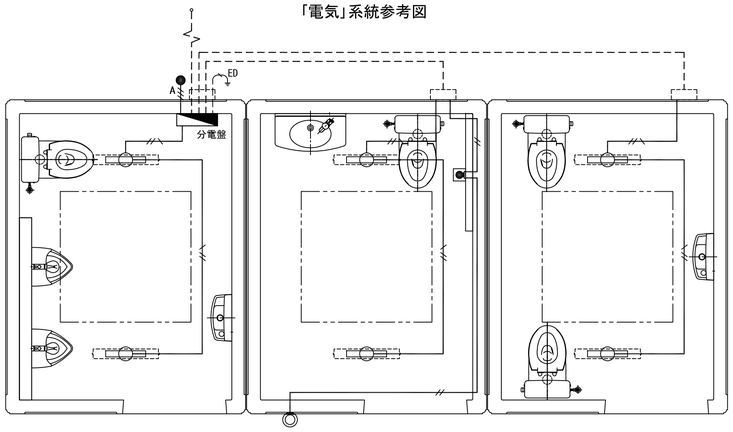

記　号	名　称	備　　考
	電灯分電盤	
	室内照明	LED照明器具、AC100V
A	自動点滅器	AC100V
	合成樹脂製可とう管	IV1.6x2(16)
	合成樹脂製可とう管	IV1.6x3(16)
	合成樹脂製可とう管	IV1.6x3(16)
	非常回転灯	回転灯カバー「赤」、ブザーなし
	非常押ボタン	引き紐なし

基礎伏図

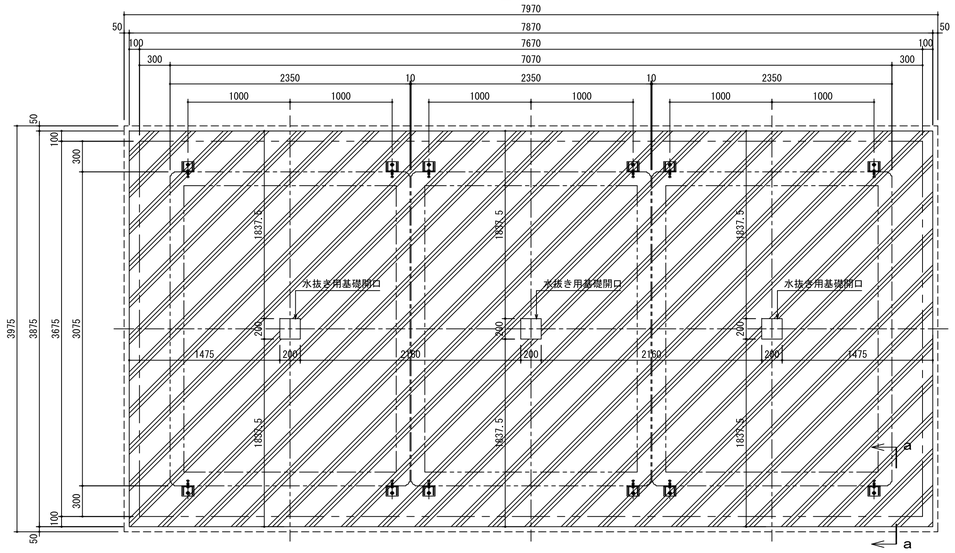

基礎部断面詳細図（ａ－ａ）

Scale 1:10

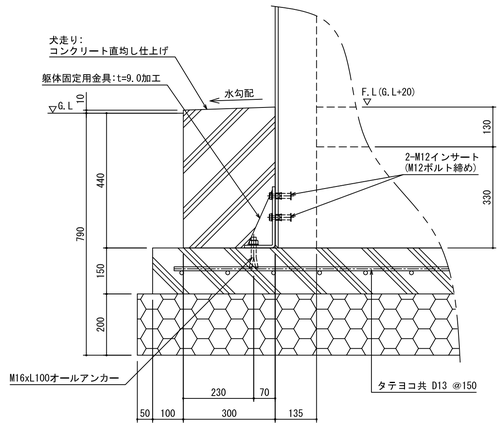

ピクトサイン詳細図

Scale 1:10

アルミ複合板-180x300xt3.0
絵柄：ｲﾝｸｼﾞｪｯﾄ印刷(UVﾌｨﾙﾑ貼り)

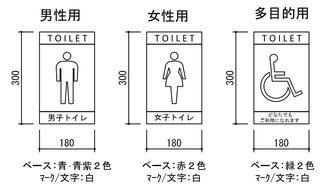

ﾊﾟｰｸﾄｲﾚ SLX-B5C1A9-E	PS1-0062-2	S=1/30	A1